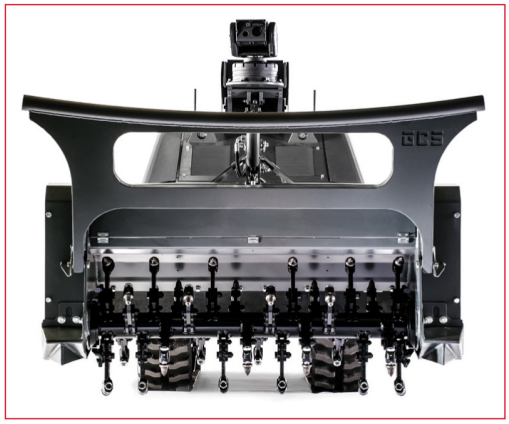

Global Clearance Solutions ist ein weltweit führender Anbieter von Lösungen zur mechanischen Kampfmittelräumung. Unsere Produkte zeichnen sich durch einen hohen Grad an Zuverlässigkeit und Qualität aus und setzen neue Maßstäbe im Hinblick auf Robustheit und Effizienz. Zur Verstärkung am Standort Stockach (D) suchen wir schnellstmöglich einen zuverlässigen und motivierten Mitarbeiter als:

KFZ-Mechatroniker oder Fahrzeugelektriker (m/w)

Ihre Aufgaben:

- Fertigung von Fahrzeug-Kabelbäumen und Schaltschränken für ferngesteuerte Trägergeräte und Anbaugeräten
- Elektrische Installation an den Fahrzeugen und Inbetriebnahme der Fahrzeuge
- Prüfen und Anwenden von Fertigungsplänen, Stücklisten und Betriebsanleitungen
- Inbetriebnahme von Baugruppen und Systemen inkl. Fehlersuche und Fehlerbehebung
- Qualitätskontrolle aus interner/externer Fertigung
- Beurteilen und Dokumentieren von Arbeits- und Prüfergebnissen
- Ausführung der Arbeiten unter Berücksichtigung der einschlägigen Sicherheitsvorschriften und der für Maschinen und Fahrzeuge grundlegenden technischen und rechtlichen Bestimmungen, Normen, Sicherheits- und Umweltstandards

Ihr Profil:

- Erfolgreiche Ausbildung zum KFZ-Mechatroniker – idealerweise mit Schwerpunkt Nutzfahrzeugtechnik oder Anlagenbau – gerne auch als Quereinsteiger möglich
- Sicherer Umgang mit MS Office
- Englischkenntnisse wünschenswert
- Strukturierte, selbstständige Arbeitsweise und Organisationstalent
- Begeisterungs- und Teamfähigkeit in einem internationalen Umfeld

Wir bieten Ihnen die Chance als Mitglied der Produktion aktiv die Zukunft unseres global agierenden Unternehmens mit zu gestalten. Flache Hierarchien, ein angenehmes Arbeitsklima, flexible Arbeitszeiten sowie eine attraktive Vergütung zeichnen uns aus!

Auf der Suche nach einer neuen Herausforderung?

Schicken Sie uns Ihre Bewerbungsunterlagen unter Angabe von Gehaltsvorstellungen und des möglichen Eintrittstermins an Ursula Kästle unter jobs@gcs.ch.

■ Global Clearance Solutions Germany GmbH, Hardtring 12, 78333 Stockach
■ +49 7771 6440 000 ■ jobs@gcs.ch ■ www.gcs.ch